Druckminderventile
– mit Umgehungs-Rückschlagventil 3/8" –

Gehäuse: Aluminium max. 210 bar
Gehäuse: Stahl max. 350 bar
max. 20 l/min

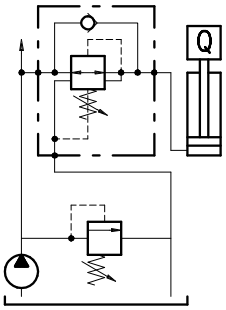

Schaltbild

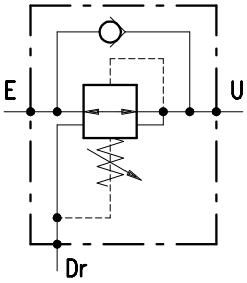

Anwendungsbeispiel

Bestellnr.	Typ	Bezeichnung	Gehäuse	max. Betriebs-druck bar	max. Durchfluss l/min	**Gewicht** *kg*
230-0500-1875	VRPRL 38/TB.S	3/8"-Einstellb. 5-50bar-Hutmutter	Alu	210	20	0,85
230-0500-1880	VRPRL 38/TB.V	3/8"-Einstellb. 5-50bar-Handrad	Alu	210	20	0,85
230-0500-1885	VRPRL 38/TV.S	3/8"-Einstellb. 40-110bar-Hutmutter	Alu	210	20	0,85
230-0500-1890	VRPRL 38/TV.V	3/8"-Einstellb. 40-110bar-Handrad	Alu	210	20	0,85
230-0500-1895	VRPRL 38/TR.S.	3/8"-Einstellb. 180-350bar-Hutmutter	Alu	210	20	0,85
230-0500-1900	VRPRL 38/TS.V	3/8"-Einstellb. 100-200bar-Handrad	Alu	210	20	0,85
230-0500-1905	VRPRL 38/TS.S	3/8"-Einstellb. 100-200bar-Hutmutter	Alu	210	20	0,85
230-0500-1910	VRPRL 38/TV.S/ac	3/8"-Einstellb. 40-100bar-Hutmutter	Stahl	350	20	1,73
230-0500-1915	VRPRL 38/TB.S/ac	3/8"-Einstellb. 5-50bar-Hutmutter	Stahl	350	20	1,73
230-0500-1920	VRPRL 38/TV.V/ac	3/8"-Einstellb. 40-110bar-Handrad	Stahl	350	20	1,73
230-0500-1925	VRPRL 38/TV.PV/ac	3/8"-Einstellb. 40-110bar-Handrad	Stahl	350	20	1,73
230-0500-1930	VRPRL 38/TS.S/ac	3/8"-Einstellb. 100-200bar-Hutmutter	Stahl	350	20	1,73
230-0500-1935	VRPRL 38/TB.V/ac	3/8"-Einstellb. 5-50bar-Handrad	Stahl	350	20	1,73
wählbare Feder für 3/8": TV.S/ac = 40-100 bar – **TV = 40-110 bar (Standard)** – TS = 100-200 bar – TB = 5-50 bar – TR = 180-350 bar						

Dauner Antriebstechnik GmbH – Industriestraße 3 – 96120 Bischberg – Trosdorf
Tel.: 09503/50008-0 – Fax: 09503/50008-49 – Email: info@dauner-antriebstechnik.de – www.dauner-antriebstechnik.de

Die Inhalte unserer Seiten wurden mit größter Sorgfalt erstellt. Für die Richtigkeit, Vollständigkeit und Aktualität der Inhalte können wir jedoch keine Gewähr übernehmen.

Dauner Antriebstechnik GmbH

Druckminderventile
– mit Umgehungs-Rückschlagventil 3/8" –

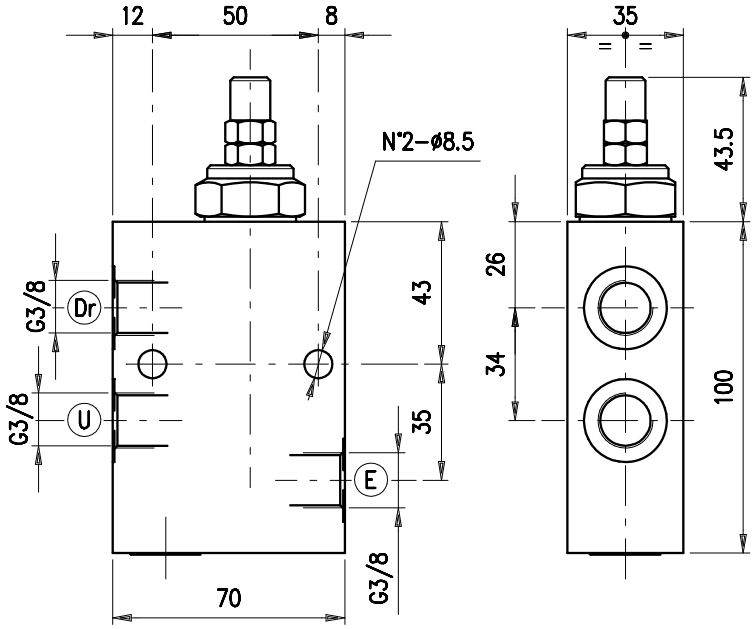

Funktionsweise
Erlaubt freien Ölfluss von E nach U. Wenn der Druck in U erreicht ist, schließt das Ventil den Durchgang zwischen E und U, um den Druck in U konstant zu halten.
Der Druck vor dem Ventil in E wird nicht beeinflusst.
Bei Überschreitung des eingestellten Druckes in U kann dieser über den Leckölanschluss Dr zum Tank abgebaut werden.Einfach-wirkendes Ventil ermöglicht freie Öl Rückkehr von U bis E.

Arbeitstemperatur:
min. -25 ° C max. 90 ° C
mit Standard NBR (BUNA N) Dichtung
min. -20 ° C max. 120 ° C
mit optionaler FKM (VITON) Dichtung

Empfohlene Flüssigkeit:
Mineralöl mit einer Viskosität
zwischen 10 und 200 cSt.

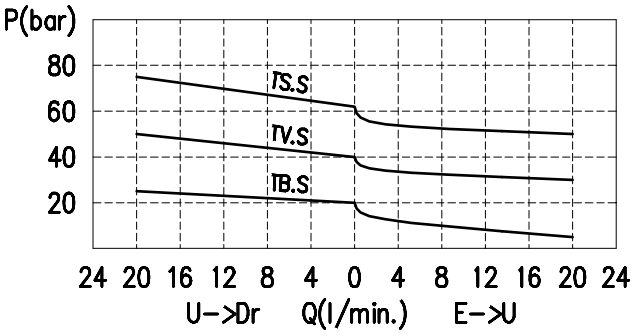

Öl Viskosität: 46 cSt

Dauner Antriebstechnik GmbH – Industriestraße 3 – 96120 Bischberg–Trosdorf
Tel.: 09503/50008-0 – Fax: 09503/50008-49 – Email: info@dauner-antriebstechnik.de – www.dauner-antriebstechnik.de

Die Inhalte unserer Seiten wurden mit größter Sorgfalt erstellt. Für die Richtigkeit, Vollständigkeit und Aktualität der Inhalte können wir jedoch keine Gewähr übernehmen.

Druckminderventile
– mit Umgehungs-Rückschlagventil 3/8" –

Einstellungen

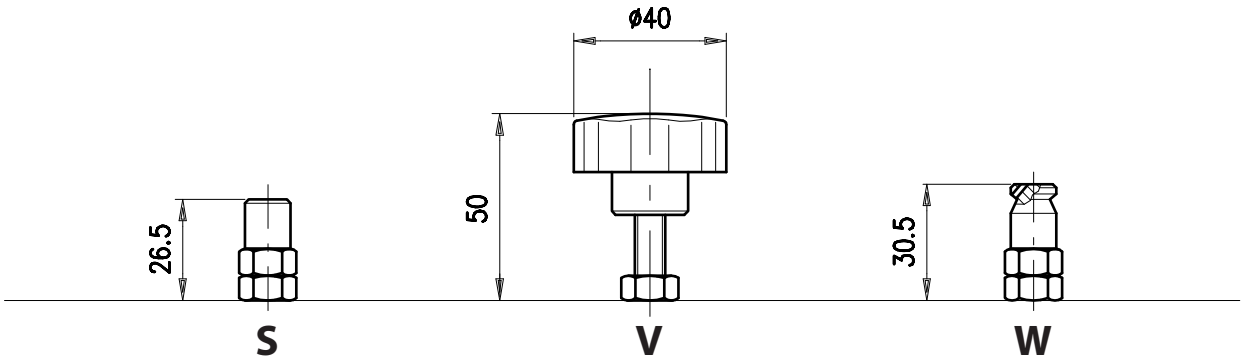

Code

VRPRL 38 / □□ . □ / □□

Druck Einstellbereich (bar)	Verstellart	Gehäusematerial
TB) 5÷50	S	_ Aluminium
TV) 40÷110	V	ac Stahl
TS) 100÷200	W	

Dauner Antriebstechnik GmbH – Industriestraße 3 – 96120 Bischberg – Trosdorf
Tel.: 09503/50008-0 – Fax: 09503/50008-49 – Email: info@dauner-antriebstechnik.de – www.dauner-antriebstechnik.de

Die Inhalte unserer Seiten wurden mit größter Sorgfalt erstellt. Für die Richtigkeit, Vollständigkeit und Aktualität der Inhalte können wir jedoch keine Gewähr übernehmen.